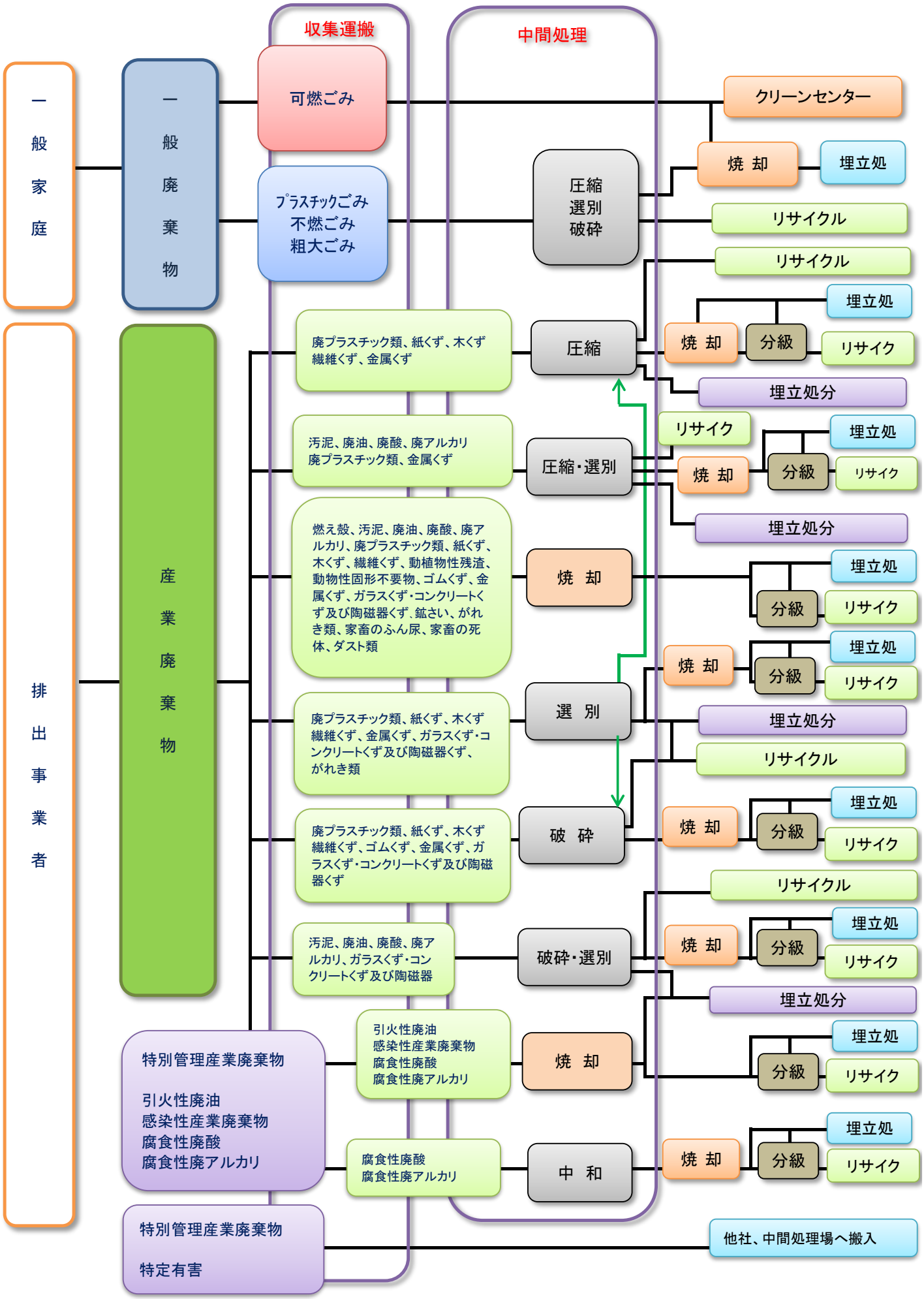株式会社 海部清掃 廃棄物処理フローシート